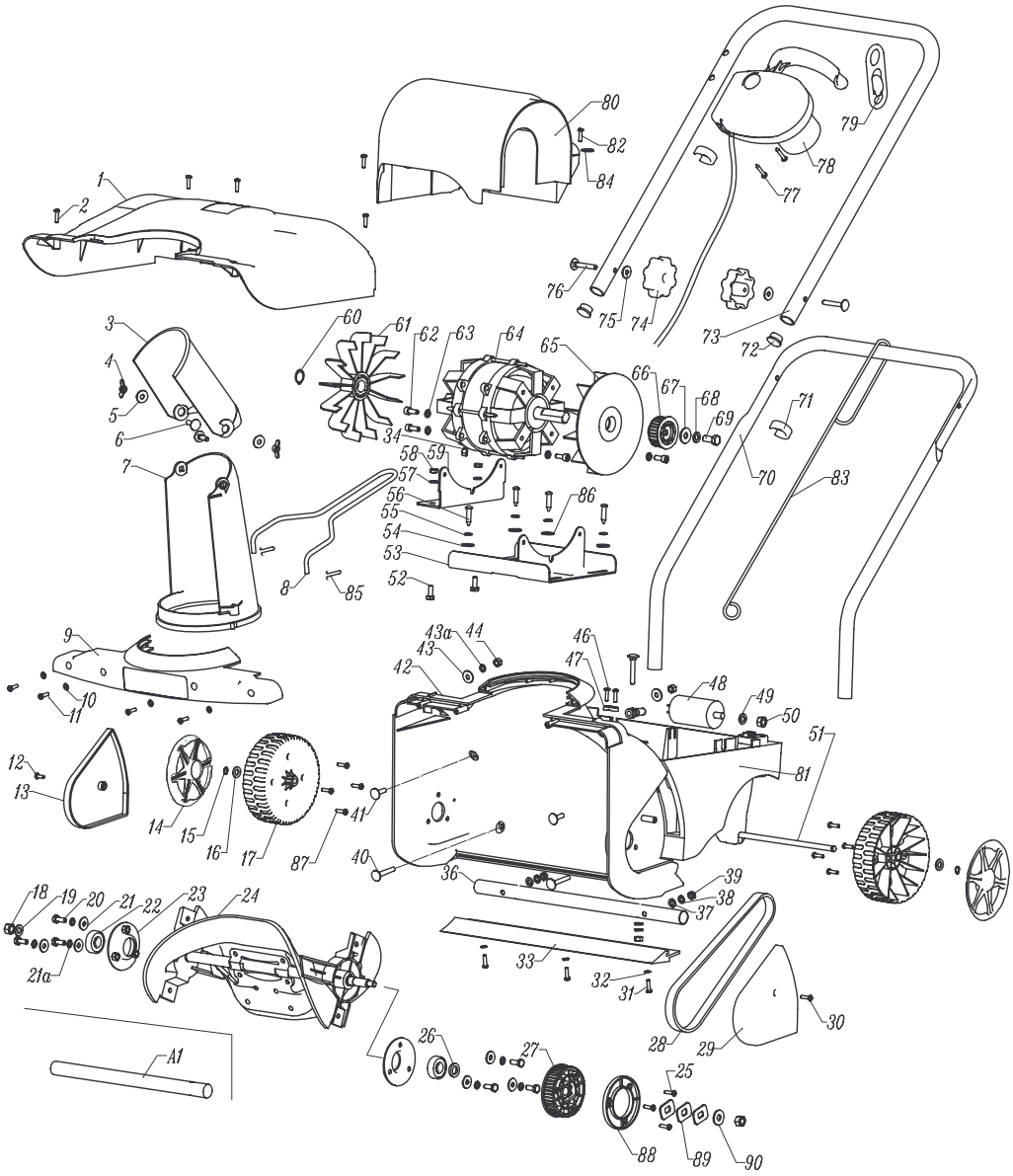
1
2
3
4
5
6
7
8
9
10
11
12
13
14
15
16
17
18
19
20
21
21a
22
23
24
25
26
27
28
29
30
31
32
33
34
36
37
38
39
40
41
42
43
43a
44
46
47
48
49
50
51
52
53
54
55
56
57
58
59
60
61
62
63
64
65
66
67
68
69
70
71
72
73
74
75
76
77
78
79
80
81
82
83
84
85
86
87
88
89
90
A1